# **LONDON CE** white/black/grey

ILLUMESSENCE

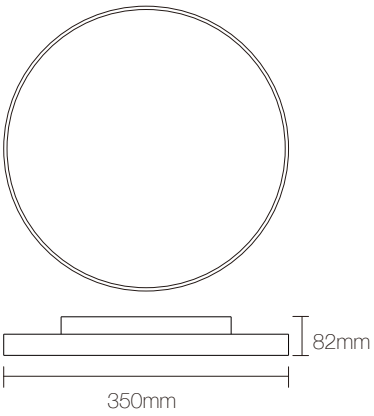


## TECHNISCHE DATEN

| | |
|---|---|
| Lichtquelle | LED Light Emitting Diode |
| Leuchtenart | Deckenaufbauleuchte |
| Lichtstrom | ↑ 500lm/1200lm ↓ |
| Lichtverteilung | symmetrisch |
| Halbstreuwinkel | ↑ 100°/95° ↓ |
| Farbtemperatur | 3000K/4000K optional |
| Farbkonsistenz | SDCM 3 |
| Farbwiedergabeindex | CRI >80 |
| Bildschirmarbeitsplatztauglich | Ja nach DIN EN 12464-1 |
| UGR | <18 |
| Flicker-Faktor | Flicker-Free |
| Durchmesser | 350mm |
| Lebensdauer LED | L80 B10 >50.000H |
| bei Umgebungstemperatur | -20°C~+45°C |
| Garantie | 5 Jahre Produktgarantie |
| Prüfzeichen | CE |
| Schutzart | IP20 |
| Nennspannung | 200-240 V |
| Netzfrequenz | 50-60 Hz |
| Leistungsaufnahme max. | ↑ 6W/12W ↓ |
| Oberflächenbeschaffenheit | pulverbeschichtet |
| Betriebsgerät | LED Treiber |
| Gehäusematerial | Aluminium |
| Gehäusefarbe | weiß / schwarz / grau |
| Schutzklasse | I |
| Energieffizienz | A+ |
| Dimmbar | Ja |
| Dimmart | DALI / 1-10V |
| Präsenzmelder | Nein |
| Konstantlichtregelung | Nein |
| Rastermaterial | — |
| Länge Anschlußleitung | — |

## HALBSTREUWINKEL

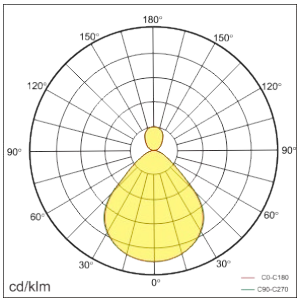


Technische Änderungen vorbehalten. Stand 09/2021